Calidad y tradición Española

CATALOGO

Español - English

Azahar

Guitarras Artesanas

Camí de Torrent, 36.
Apdo. Correos 108.
46960-ALDAYA (Valencia) Spain.
Telf. y Fax: 96 150 11 82.
Email: azahar@guitarras-azahar.com
www.guitarras-azahar.com

Azahar
Guitarras Artesanas

Guitarras artesanas Azahar, te ofrece la garantía de una firma cuya línea es la que marcan los cánones tradicionales para llegar al más alto nivel de exigencia.

Una amplia gama de guitarras españolas que va desde la guitarra ideal para comenzar a introducirse en éste mundo, hasta el profesional. Además ofrecemos también diferentes bandurrias y laudes.

Artisan guitars Azahar, offers you the guarantee of the firm of whose line is marking the traditional canons to reach the highest level of exigency.

A wide selection of Spanish guitars guitar that includes from the ideal guitar to initiate yourself into this world, to the professional. In addition we offer also different bandurrias and lutes.

*Guitarras Artesanas **AZAHAR**, S.L. Camí de Torrent, 36. Apdo. Correos 108. 46960-ALDAYA (Valencia) Spain. Telf. y Fax: 96 150 11 82. Email: azahar@guitarras-azahar.com*

MODELOS ESTUDIO

STUDY MODELS

Azahar
Guitarras Artesanas

Azahar
Guitarras Artesanas

ESTUDIO MOD. 101

Modelo idóneo para iniciación en la guitarra clásica, tamaño para adultos, sin renunciar a la calidad y garantía de un instrumento completamente artesanal y hecho en España.

Model suitable for initiation to the classical guitar, adult size, without sacrificing quality guarantee of an instrument completely handcrafted in Spain

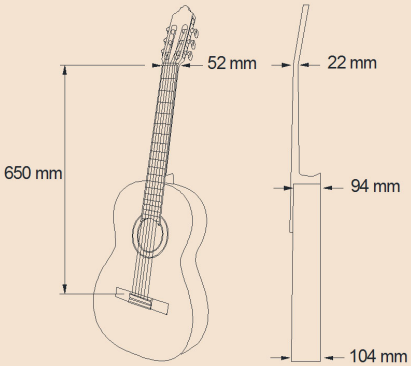

Cuerpo: / Body:	**Etimoe** / **Etimoe**
Tapa: / Top:	**Cedro Laminado** / **Laminated Cedar**
Mango: / Neck:	**Samanguila** / **Mahogany**
Diapasón: / Fingerboard:	**Palosanto** / **Rosewood**
Puente: / Bridge:	**Palosanto** / **Rosewood**
Perfiles: / Bindings:	**Acabado Negro** / **Black Finish**
Clavijero: / Machine-heads:	**Plateado** / **Silver**

OPCIONES: *Tapa de abeto de Alemania. Acabado en brillo o en Mate.*

OPTIONS: German spruce top. Gloss or matte finish.

*Guitarras Artesanas **AZAHAR**, S.L. Camí de Torrent, 36. Apdo. Correos 108. 46960-ALDAYA (Valencia) Spain. Telf. y Fax: 96 150 11 82. Email: azahar@guitarras-azahar.com*

Azahar
Guitarras Artesanas

ESTUDIO MOD. 102

Modelo idóneo para iniciación en la guitarra clásica, tamaño para adultos, sin renunciar a la calidad y garantía de un instrumento completamente artesanal y hecho en España.

Model suitable for initiation to the classical guitar, adult size, without sacrificing quality guarantee of an instrument completely handcrafted in Spain

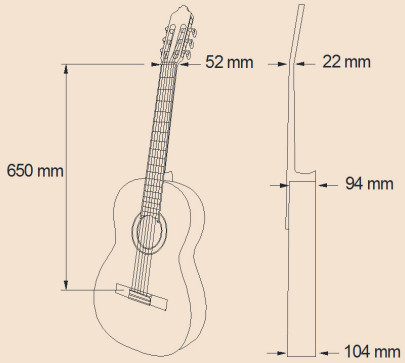

Cuerpo:	**Etimoe**
Body:	**Etimoe**
Tapa:	**Cedro macizo Canadá**
Top:	**Solid Canadian Cedar**
Mango:	**Samanguila**
Neck:	**Mahogany**
Diapasón:	**Palosanto**
Fingerboard:	**Rosewood**
Puente:	**Palosanto**
Bridge:	**Rosewood**
Perfiles:	**Palosanto**
Bindings:	**Rosewood**
Clavijero:	**Plateado**
Machine-heads:	**Silver**

OPCIONES: *Tapa maciza de abeto de Alemania. Acabado en brillo o en Mate.*

OPTIONS: Solid German spruce top. Gloss or matte finish.

*Guitarras Artesanas **AZAHAR**, S.L. Camí de Torrent, 36. Apdo. Correos 108. 46960-ALDAYA (Valencia) Spain. Telf. y Fax: 96 150 11 82. Email: azahar@guitarras-azahar.com*

Azahar
Guitarras Artesanas

ESTUDIO MOD. 105

Modelo idóneo para iniciación en la guitarra clásica, tamaño para adultos, sin renunciar a la calidad y garantía de un instrumento completamente artesanal y hecho en España.

Model suitable for initiation to the classical guitar, adult size, without sacrificing quality guarantee of an instrument completely handcrafted in Spain

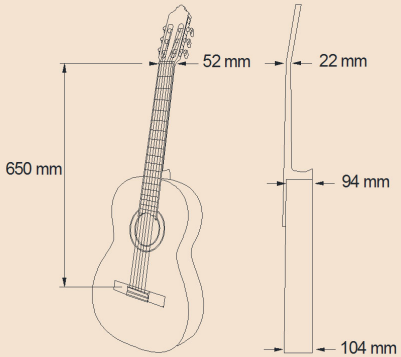

Cuerpo:	**Nogal Español**
Body:	**Spanish Walnut**
Tapa:	**Cedro macizo Canadá**
Top:	**Solid Canadian Cedar**
Mango:	**Samanguila**
Neck:	**Mahogany**
Diapasón:	**Palosanto**
Fingerboard:	**Rosewood**
Puente:	**Palosanto**
Bridge:	**Rosewood**
Perfiles:	**Sicomoro**
Bindings:	**Sycamore**
Clavijero:	**Plateado**
Machine-heads:	**Silver**

OPCIONES: *Tapa de Abeto de Alemania. Acabado en brillo o en Mate.*

OPTIONS: Solid German spruce top. Gloss or matte finish.

*Guitarras Artesanas **AZAHAR**, S.L. Camí de Torrent, 36. Apdo. Correos 108. 46960-ALDAYA (Valencia) Spain. Telf. y Fax: 96 150 11 82. Email: azahar@guitarras-azahar.com*

Azahar
Guitarras Artesanas

ESTUDIO MOD. 101 TIRO 53

Guitarra pensada para niños ajustada a sus necesidades de aprendizaje. Adaptadas en medidas y escalas para la comodidad del usuario, sin renunciar a la calidad y garantía de un instrumento completamente artesanal y hecho en España.

Guitar designed for children to meet their learning needs. Accessibility measures and scales for user's convenience, without sacrificing quality guarantee of an instrument completely handcrafted in Spain.

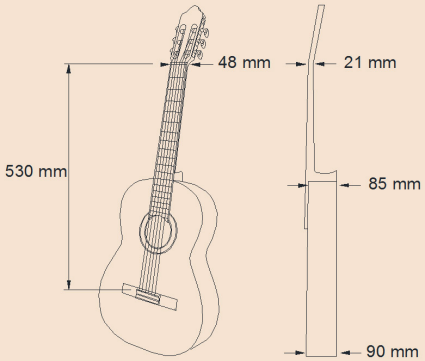

Cuerpo:	**Etimoe**
Body:	**Etimoe**
Tapa:	**Cedro de Canadá**
Top:	**Canadian Cedar**
Mango:	**Samanguila**
Neck:	**Mahogany**
Diapasón:	**Palosanto**
Fingerboard:	**Rosewood**
Puente:	**Palosanto**
Bridge:	**Rosewood**
Perfiles:	**Acabado Negro**
Bindings:	**Black Finish**
Clavijero:	**Plateado**
Machine-heads:	**Silver**

OPCIONES: *Tapa maciza de abeto de Alemania. Acabado en brillo o en Mate.*

OPTIONS: German spruce top. Gloss or matte finish

*Guitarras Artesanas **AZAHAR**, S.L. Camí de Torrent, 36. Apdo. Correos 108. 46960-ALDAYA (Valencia) Spain. Telf. y Fax: 96 150 11 82. Email: azahar@guitarras-azahar.com*

Azahar
Guitarras Artesanas

ESTUDIO MOD. 102 TIRO 58

Guitarra pensada para niños ajustada a sus necesidades de aprendizaje. Adaptadas en medidas y escalas para la comodidad del usuario, sin renunciar a la calidad y garantía de un instrumento completamente artesanal y hecho en España.

Guitar designed for children to meet their learning needs. Accessibility measures and scales for user's convenience, without sacrificing quality guarantee of an instrument completely handcrafted in Spain.

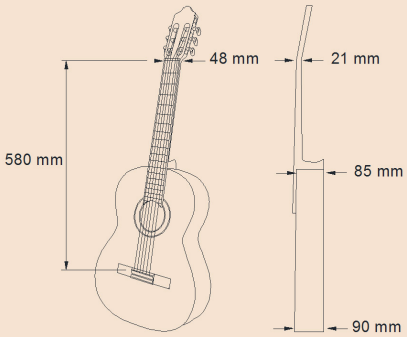

Cuerpo:	**Etimoe**
Body:	**Etimoe**
Tapa:	**Cedro Macizo Canadá**
Top:	**Solid Canadian Cedar**
Mango:	**Samanguila**
Neck:	**Mahogany**
Diapasón:	**Palosanto**
Fingerboard:	**Rosewood**
Puente:	**Palosanto**
Bridge:	**Rosewood**
Perfiles:	**Palosanto**
Bindings:	**Rosewood**
Clavijero:	**Plateado**
Machine-heads:	**Silver**

OPCIONES: *Tapa maciza de abeto de Alemania. Acabado en brillo o en Mate.*

OPTIONS: Solid German spruce top. Gloss or matte finish.

*Guitarras Artesanas **AZAHAR**, S.L. Camí de Torrent, 36. Apdo. Correos 108. 46960-ALDAYA (Valencia) Spain. Telf. y Fax: 96 150 11 82. Email: azahar@guitarras-azahar.com*

Azahar
Guitarras Artesanas

ESTUDIO MOD. 105 TIRO 61

Guitarra pensada para niños ajustada a sus necesidades de aprendizaje. Adaptadas en medidas y escalas para la comodidad del usuario, sin renunciar a la calidad y garantía de un instrumento completamente artesanal y hecho en España.

Guitar designed for children to meet their learning needs. Accessibility measures and scales for user's convenience, without sacrificing quality guarantee of an instrument completely handcrafted in Spain.

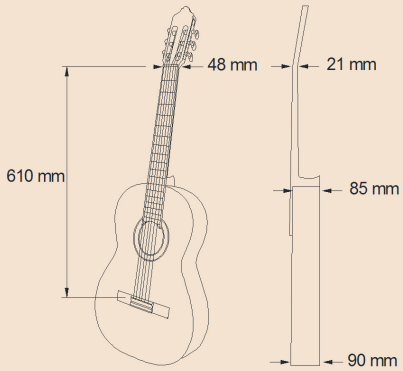

Cuerpo:	**Nogal Español**
Body:	**Spanish Walnut**
Tapa:	**Cedro macizo Canadá**
Top:	**Solid Canadian Cedar**
Mango:	**Samanguila**
Neck:	**Mahogany**
Diapasón:	**Palosanto**
Fingerboard:	**Rosewood**
Puente:	**Palosanto**
Bridge:	**Rosewood**
Perfiles:	**Sicomoro**
Bindings:	**Sycamore**
Clavijero:	**Plateado**
Machine-heads:	**Silver**

OPCIONES: *Tapa maciza de abeto de Alemania. Acabado en brillo o en Mate.*

OPTIONS: Solid German spruce top. Gloss or matte finish.

*Guitarras Artesanas **AZAHAR**, S.L. Camí de Torrent, 36. Apdo. Correos 108. 46960-ALDAYA (Valencia) Spain. Telf. y Fax: 96 150 11 82. Email: azahar@guitarras-azahar.com*

MODELOS CONSERVATORIO

ACADEMY MODELS

Azahar
Guitarras Artesanas

Azahar
Guitarras Artesanas

CONSERVATORIO MOD. RED GUM

Modelo diseñado para un nivel más avanzado, que buscan perfección y calidad de sonido para seguir avanzando en su carrera musical. Completamente artesanal y hecho en España.

Model designed for a more advanced level, whom are looking for perfection and sound quality to continue advancing in their musical career. Completely handcrafted in Spain.

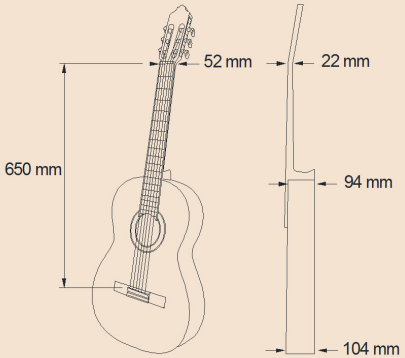

Cuerpo:	**Red Gum**
Body:	**Red Gum**
Tapa:	**Cedro de Canadá**
Top:	**Solid Canadian Cedar**
Mango:	**Cedro**
Neck:	**Cedar**
Diapasón:	**Palosanto**
Fingerboard:	**Rosewood**
Puente:	**Palosanto**
Bridge:	**Rosewood**
Perfiles:	**Doble Palosanto**
Bindings:	**Double Rosewood**
Clavijero:	**Dorado**
Machine-heads:	**Gold**

OPCIONES: *Tapa de Abeto macizo de Alemania. Acabado en brillo o en Mate.*

OPTIONS: Solid German spruce top. Gloss or matte finish.

*Guitarras Artesanas **AZAHAR**, S.L. Camí de Torrent, 36. Apdo. Correos 108. 46960-ALDAYA (Valencia) Spain. Telf. y Fax: 96 150 11 82. Email: azahar@guitarras-azahar.com*

Azahar
Guitarras Artesanas

CONSERVATORIO MOD. 40-B

Modelo diseñado para un nivel más avanzado, que buscan perfección y calidad de sonido para seguir avanzando en su carrera musical. Completamente artesanal y hecho en España.

Model designed for a more advanced level, whom are looking for perfection and sound quality to continue advancing in their musical career. Completely handcrafted in Spain.

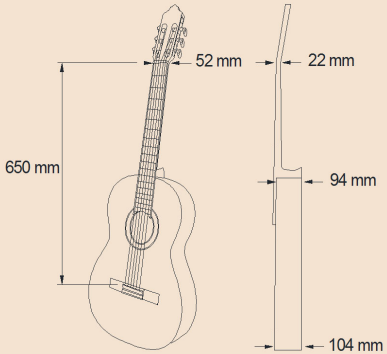

Cuerpo:	**Palosanto de Brasil**
Body:	**Brasil Rosewood**
Tapa:	**Cedro macizo Canadá**
Top:	**Solid Canadian Cedar**
Mango:	**Cedro**
Neck:	**Cedar**
Diapasón:	**Palosanto**
Fingerboard:	**Rosewood**
Puente:	**Palosanto**
Bridge:	**Rosewood**
Perfiles:	**Doble Palosanto**
Bindings:	**Double Rosewood**
Clavijero:	**Dorado**
Machine-heads:	**Gold**

OPCIONES: *Tapa de Abeto macizo de Alemania. Acabado en brillo o en Mate.*

OPTIONS: Solid German spruce top. Gloss or matte finish.

*Guitarras Artesanas **AZAHAR**, S.L. Camí de Torrent, 36. Apdo. Correos 108. 46960-ALDAYA (Valencia) Spain. Telf. y Fax: 96 150 11 82. Email*

Azahar
Guitarras Artesanas

CONSERVATORIO MOD. 142

Modelo diseñado para un nivel más avanzado, que buscan perfección y calidad de sonido para seguir avanzando en su carrera musical. Completamente artesanal y hecho en España.

Model designed for a more advanced level, whom are looking for perfection and sound quality to continue advancing in their musical career. Completely handcrafted in Spain.

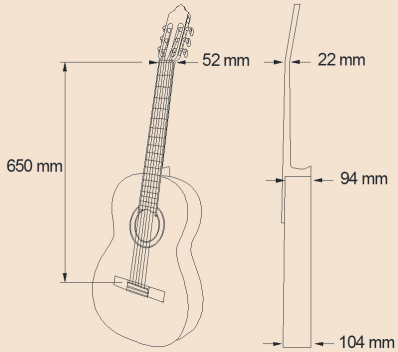

Cuerpo:	**Palosanto de India**
Body:	**Indian Rosewood**
Tapa:	**Cedro macizo Canadá**
Top:	**Solid Canadian Cedar**
Mango:	**Cedro**
Neck:	**Cedar**
Diapasón:	**Palosanto**
Fingerboard:	**Rosewood**
Puente:	**Palosanto**
Bridge:	**Rosewood**
Perfiles:	**Doble Palosanto**
Bindings:	**Double Rosewood**
Clavijero:	**Dorado**
Machine-heads:	**Gold**

OPCIONES: *Tapa de Abeto macizo de Alemania. Acabado en brillo o en Mate.*

OPTIONS: Solid German spruce top. Gloss or matte finish.

*Guitarras Artesanas **AZAHAR**, S.L. Camí de Torrent, 36. Apdo. Correos 108. 46960-ALDAYA (Valencia) Spain. Telf. y Fax: 96 150 11 82. Email: azahar@guitarras-azahar.com*

Azahar
Guitarras Artesanas

CONSERVATORIO MOD. 141

Modelo diseñado para un nivel más avanzado, que buscan perfección y calidad de sonido para seguir avanzando en su carrera musical. Completamente artesanal y hecho en España.

Model designed for a more advanced level, whom are looking for perfection and sound quality to continue advancing in their musical career. Completely handcrafted in Spain.

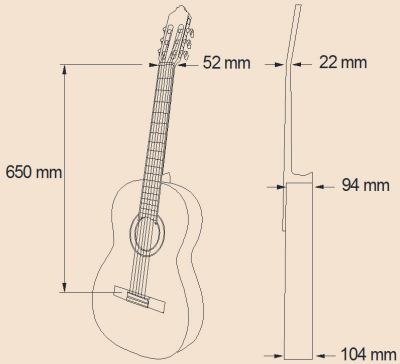

Cuerpo:	**Palosanto de Rio**
Body:	**Laminated Rio Rosewood**
Tapa:	**Cedro macizo Canadá**
Top:	**Solid Canadian Cedar**
Mango:	**Cedro reforzado**
Neck:	**Reinforced Ebony Cedar**
Diapasón:	**Ébano**
Fingerboard:	**Ebony**
Puente:	**Palosanto**
Bridge:	**Rosewood**
Perfiles:	**Doble Palosanto**
Bindings:	**Double Rosewood**
Clavijero:	**Dorado Especial**
Machine-heads:	**Special Gold**

OPCIONES: *Tapa de Abeto macizo de Alemania. Acabado en brillo o en Mate.*

OPTIONS: Solid German spruce top. Gloss or matte finish.

*Guitarras Artesanas **AZAHAR**, S.L. Camí de Torrent, 36. Apdo. Correos 108. 46960-ALDAYA (Valencia) Spain. Telf. y Fax: 96 150 11 82. Email: azahar@guitarras-azahar.com*

Azahar
Guitarras Artesanas

CONSERVATORIO. 150 CIRICOTE

Modelo diseñado para un nivel más avanzado, que buscan perfección y calidad de sonido. Completamente artesanal y hecho en España.

Model designed for a more advanced level, whom are looking for perfection and sound quality. Completely handcrafted in Spain.

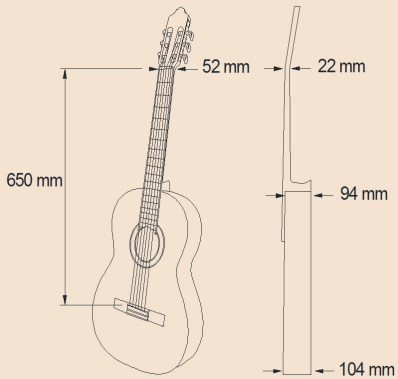

Cuerpo:	**Ciricote**
Body:	**Ziricote**
Tapa:	**Cedro macizo**
Top:	**Solid Canadian Cedar**
Mango:	**Cedro**
Neck:	**Cedar**
Diapasón:	**Ébano**
Fingerboard:	**Ebony**
Puente:	**Palosanto**
Bridge:	**Rosewood**
Perfiles:	**Doble Palosanto**
Bindings:	**Double Rosewood**
Clavijero:	**Dorado especial**
Machine-heads:	**Special Gold**

OPCIONES: *Tapa maciza de Abeto de Alemania. Acabado en brillo o en Mate.*

OPTIONS: Solid German spruce top. Gloss or matte finish.

*Guitarras Artesanas **AZAHAR**, S.L. Camí de Torrent, 36. Apdo. Correos 108. 46960-ALDAYA (Valencia) Spain. Telf. y Fax: 96 150 11 82. Email: azahar@guitarras-azahar.com*

MODELOS CUT-AWAY

CUT-AWAY MODELS

Azahar
Guitarras Artesanas

Azahar
Guitarras Artesanas

CUT AWAY MOD. 131 AMARILLO

Modelo diseñado para un nivel más avanzado, que buscan perfección y calidad de sonido amplificado. Completamente artesanal y hecho en España.

Model designed for a more advanced level, whom are looking for perfection and quality amplified sound. Completely handcrafted in Spain.

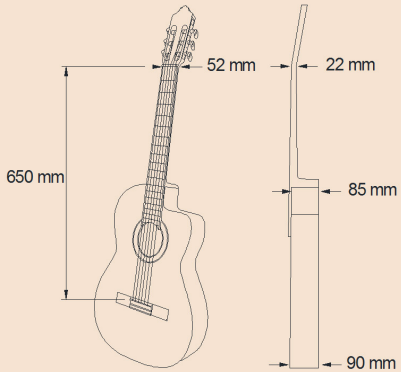

Cuerpo: / Body:	**Ciprés** / **Cypress**
Tapa: / Top:	**Abeto macizo Alemán** / **Solid German spruce**
Mango: / Neck:	**Cedro** / **Cedar**
Diapasón: / Fingerboard:	**Palosanto** / **Rosewood**
Puente: / Bridge:	**Palosanto** / **Rosewood**
Perfiles: / Bindings:	**Doble Palosanto** / **Double Rosewood**
Clavijero: / Machine-heads:	**Dorado** / **Gold**

OPCIONES: *Equipo Fishman Pro-Blend opcional. Disponible para zurdos.*

OPTIONS: Opcional Fishman Pro-Blend system. Available for left-handed.

*Guitarras Artesanas **AZAHAR**, S.L. Camí de Torrent, 36. Apdo. Correos 108. 46960-ALDAYA (Valencia) Spain. Telf. y Fax: 96 150 11 82. Email: azahar@guitarras-azahar.com*

Azahar
Guitarras Artesanas

CUT AWAY MOD. 131 NARANJA

Modelo diseñado para un nivel más avanzado, que buscan perfección y calidad de sonido amplificado. Completamente artesanal y hecho en España.

Model designed for a more advanced level, whom are looking for perfection and quality amplified sound. Completely handcrafted in Spain.

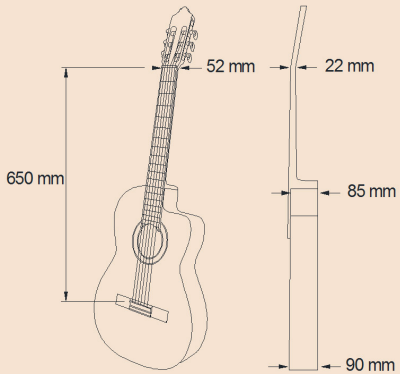

Cuerpo:	**Ciprés**
Body:	**Cypress**
Tapa:	**Abeto macizo Alemán**
Top:	**Solid German spruce**
Mango:	**Cedro**
Neck:	**Cedar**
Diapasón:	**Palosanto**
Fingerboard:	**Rosewood**
Puente:	**Palosanto**
Bridge:	**Rosewood**
Perfiles:	**Doble Palosanto**
Bindings:	**Double Rosewood**
Clavijero:	**Dorado**
Machine-heads:	**Gold**

OPCIONES: *Equipo Fishman Pro-Blend opcional. Disponible para zurdos*

OPTIONS: Opcional Fishman Pro-Blend system. Available for left-handed.

*Guitarras Artesanas **AZAHAR**, S.L. Camí de Torrent, 36. Apdo. Correos 108. 46960-ALDAYA (Valencia) Spain. Telf. y Fax: 96 150 11 82. Email: azahar@guitarras-azahar.com*

Azahar
Guitarras Artesanas

CUT AWAY MOD. 142 CLASICA

Modelo diseñado para un nivel más avanzado, que buscan perfección y calidad de sonido amplificado. Completamente artesanal y hecho en España.

Model designed for a more advanced level, whom are looking for perfection and quality amplified sound. Completely handcrafted in Spain.

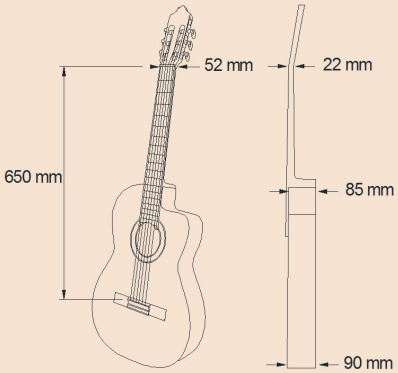

Cuerpo:	**Palosanto de India**
Body:	**Indian Rosewood**
Tapa:	**Abeto macizo Alemán**
Top:	**Solid German spruce**
Mango:	**Cedro**
Neck:	**Cedar**
Diapasón:	**Palosanto**
Fingerboard:	**Rosewood**
Puente:	**Palosanto**
Bridge:	**Rosewood**
Perfiles:	**Doble Palosanto**
Bindings:	**Double Rosewood**
Clavijero:	**Dorado**
Machine-heads:	**Gold**

OPCIONES: *Tapa de cedro macizo de Canadá. Equipo Fishman Pro-Blend opcional. Disponible para zurdos*

OPTIONS: Solid Canadian cedar top. Opcional Fishman Pro-Blend system. Available for left-handed.

*Guitarras Artesanas **AZAHAR**, S.L. Camí de Torrent, 36. Apdo. Correos 108. 46960-ALDAYA (Valencia) Spain. Telf. y Fax: 96 150 11 82. Email: azahar@guitarras-azahar.com*

MODELOS FLAMENCO

FLAMENCO MODELS

Azahar
Guitarras Artesanas

Azahar
Guitarras Artesanas

FLAMENCO MOD. 130

COLOR NARANJA SUAVE ESPECIAL FLAMENCO

Modelo idóneo para la iniciación en guitarra flamenca, sin renunciar a la calidad y garantía de un instrumento completamente artesanal y hecho en España.

Model suitable for initiation into flamenco guitar without sacrificing quality guarantee of an instrument completely handcrafted in Spain.

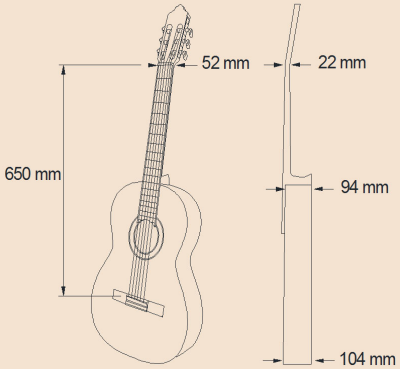

Cuerpo:	**Ciprés Laminado**
Body:	**Laminated Cypress**
Tapa:	**Abeto laminado**
Top:	**Laminated spruce**
Mango:	**Samanguila**
Neck:	**Mahogany**
Diapasón:	**Palosanto**
Fingerboard:	**Rosewood**
Puente:	**Palosanto**
Bridge:	**Rosewood**
Perfiles:	**Acabado Negro**
Bindings:	**Black finished**
Clavijero:	**Plateado**
Machine-heads:	**Silver**

OPCIONES: *Acabado en brillo o en Mate.*

OPTIONS: Gloss or matte finish.

*Guitarras Artesanas **AZAHAR**, S.L. Camí de Torrent, 36. Apdo. Correos 108. 46960-ALDAYA (Valencia) Spain. Telf. y Fax: 96 150 11 82. Email: azahar@guitarras-azahar.com*

Azahar
Guitarras Artesanas

FLAMENCO MOD. 131

COLOR AMARILLO ESPECIAL FLAMENCO

Modelo diseñado para un nivel más avanzado, que buscan perfección y calidad de sonido para seguir avanzando en su carrera musical. Completamente artesanal y hecho en España.

Model suitable for initiation into flamenco guitar without sacrificing quality guarantee of an instrument completely handcrafted in Spain.

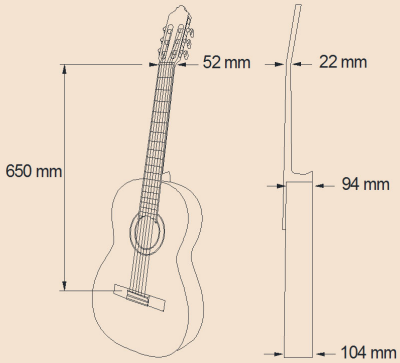

Cuerpo:	**Ciprés**
Body:	**Cypress**
Tapa:	**Abeto macizo Alemán**
Top:	**German spruce**
Mango:	**Cedro**
Neck:	**Cedar**
Diapasón:	**Palosanto**
Fingerboard:	**Rosewood**
Puente:	**Palosanto**
Bridge:	**Rosewood**
Perfiles:	**Doble Palosanto**
Bindings:	**Double Rosewood**
Clavijero:	**Dorado y negro**
Machine-heads:	**Black & Gold**

OPCIONES: *Acabado en brillo o en Mate. Disponible en color naranja*

OPTIONS: Gloss or matte finish. Available in orange.

*Guitarras Artesanas **AZAHAR**, S.L. Camí de Torrent, 36. Apdo. Correos 108. 46960-ALDAYA (Valencia) Spain. Telf. y Fax: 96 150 11 82. Email: azahar@guitarras-azahar.com*

Azahar
Guitarras Artesanas

FLAMENCO MOD. 131

COLOR NARANJA ESPECIAL FLAMENCO

Modelo diseñado para un nivel más avanzado, que buscan perfección y calidad de sonido para seguir avanzando en su carrera musical. Completamente artesanal y hecho en España.

Model suitable for initiation into flamenco guitar without sacrificing quality guarantee of an instrument completely handcrafted in Spain.

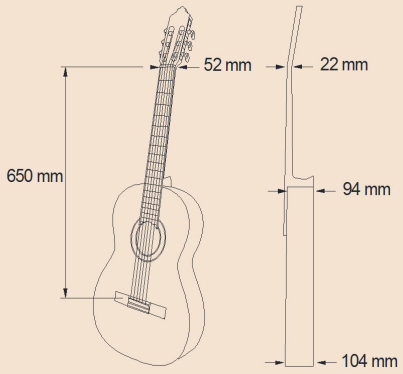

Cuerpo:	**Ciprés**
Body:	**Cypress**
Tapa:	**Abeto macizo Alemán**
Top:	**Solid German spruce**
Mango:	**Cedro**
Neck:	**Cedar**
Diapasón:	**Palosanto**
Fingerboard:	**Rosewood**
Puente:	**Palosanto**
Bridge:	**Rosewood**
Perfiles:	**Doble Palosanto**
Bindings:	**Double Rosewood**
Clavijero:	**Dorado y negro**
Machine-heads:	**Black & Gold**

OPCIONES: *Acabado en brillo o en Mate. Disponible en color amarillo*

OPTIONS: Gloss or matte. Available in yellow.

*Guitarras Artesanas **AZAHAR**, S.L. Camí de Torrent, 36. Apdo. Correos 108. 46960-ALDAYA (Valencia) Spain. Telf. y Fax: 96 150 11 82. Email: azahar@guitarras-azahar.com*

MODELOS PROFESIONAL

PROFESSIONAL MODELS

Azahar
Guitarras Artesanas

Azahar
Guitarras Artesanas

FLAMENCO MOD. 132 PROFESIONAL

La unión de los mejores materiales hace un instrumento de calidad profesional, adaptándose a las máximas exigencias. Completamente artesanal y hecho en España.

The union of the best materials creates a professional quality instrument, adapted to the highest requirements. Completely handcrafted in Spain.

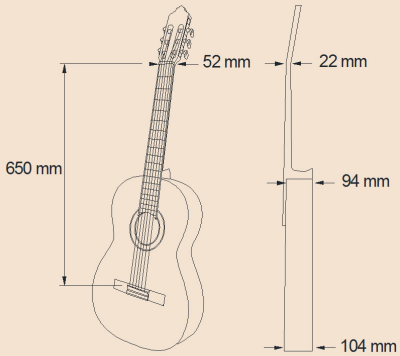

Cuerpo: / Body:	**Ciprés macizo especial** / **Special solid Cypress**
Tapa: / Top:	**Abeto macizo especial** / **Special solid German spruce**
Mango: / Neck:	**Cedro reforzado** / **Reinforced Ebony Cedar**
Diapasón: / Fingerboard:	**Ébano** / **Ebony**
Puente: / Bridge:	**Palosanto** / **Rosewood**
Perfiles: / Bindings:	**Doble Palosanto** / **Double Rosewood**
Clavijero: / Machine-heads:	**Dorado y negro especial** / **Special Black & Gold**

Detalles: *Marquetería en perfiles. Cejilla de cabeza y puente en hueso. Incluye golpeador*

Details: *Marquetry in bindings. Bone capo of head and bridge. Scratchplate included.*

OPCIONES: *Acabado en brillo o en Mate. Disponible en color amarillo y naranja especial flamenco*

OPTIONS: Gloss or matte finish. Available in flamenco specials orange and yellow.

Guitarras Artesanas **AZAHAR**, S.L. Camí de Torrent, 36. Apdo. Correos 108. 46960-ALDAYA (Valencia) Spain. Telf. y Fax: 96 150 11 82. Email: azahar@guitarras-azahar.com

Azahar
Guitarras Artesanas

CLASICA MOD. 145 PROFESIONAL

La unión de los mejores materiales hace un instrumento de calidad profesional, adaptándose a las máximas exigencias. Completamente artesanal y hecho en España.

The union of the best materials creates a professional quality instrument, adapted to the highest requirements. Completely handcrafted in Spain.

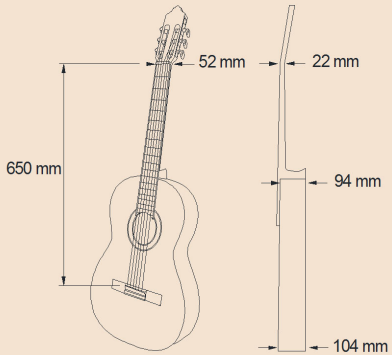

Cuerpo:	**Palosanto India macizo**
Body:	**Special Indian Rosewood**
Tapa:	**Cedro macizo especial**
Top:	**Special Canadian Cedar**
Mango:	**Cedro reforzado**
Neck:	**Reinforced Ebony Cedar**
Diapasón:	**Ébano**
Fingerboard:	**Ebony**
Puente:	**Palosanto**
Bridge:	**Rosewood**
Perfiles:	**Marqueteria**
Bindings:	**Marquetry**
Clavijero:	**Dorado especial**
Machine-heads:	**Special Gold**

Detalles: Detalles: *Marquetería en perfiles. Cejilla de cabeza y puente, en hueso.*

Details: *Marquetry in bindings. Bone capo of head and bridge.*

OPCIONES: *Tapa de abeto macizo de Alemania. Acabado en brillo o en Mate.*

OPTIONS: Special German spruce top. Gloss or matte finish.

*Guitarras Artesanas **AZAHAR**, S.L. Camí de Torrent, 36. Apdo. Correos 108. 46960-ALDAYA (Valencia) Spain. Telf. y Fax: 96 150 11 82. Email: azahar@guitarras-azahar.com*

LAUDES Y BANDURRIAS

LUTES AND BANDURRIAS

Azahar
Guitarras Artesanas

Azahar
Guitarras Artesanas

BANDURRIA MOD. 105

Instrumento variante del laúd y algo más pequeño. Imprescindible para la música tradicional y folclórica, así como en las tunas y orquestas de pulso y púa. Completamente artesanal y hecho en España.

Instrument smaller variant of lute. Essential for traditional and folk music, as well as in the tunas and pulse orchestras. Completely handcrafted in Spain.

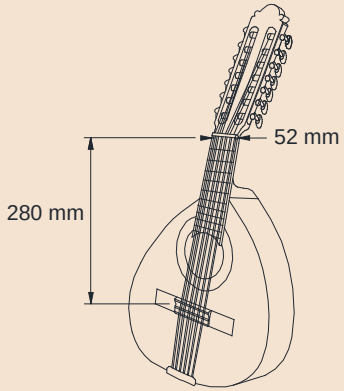

Cuerpo:	**Nogal Español**
Body:	**Spanish Walnut**
Tapa:	**Cedro macizo**
Top:	**Solid Cedar**
Mango:	**Cedro**
Neck:	**Cedar**
Diapasón:	**Palosanto**
Fingerboard:	**Rosewood**
Puente:	**Palosanto**
Bridge:	**Rosewood**
Perfiles:	**Sicomoro**
Bindings:	**Sycamore**
Clavijero:	**Plateado**
Machine-heads:	**Silver**

OPCIONES: *Tapa de abeto macizo de Alemania. Acabado en brillo o en Mate.*

OPTIONS: Solid German spruce top. Gloss or matte finish.

*Guitarras Artesanas **AZAHAR**, S.L. Camí de Torrent, 36. Apdo. Correos 108. 46960-ALDAYA (Valencia) Spain. Telf. y Fax: 96 150 11 82. Email: azahar@guitarras-azahar.com*

Azahar
Guitarras Artesanas

BANDURRIA MOD. 142

Instrumento variante del laúd y algo más pequeño. Imprescindible para la música tradicional y folclórica, así como en las tunas y orquestas de pulso y púa. Completamente artesanal y hecho en España.

Instrument smaller variant of lute. Essential for traditional and folk music, as well as in the tunas and pulse orchestras. Completely handcrafted in Spain.

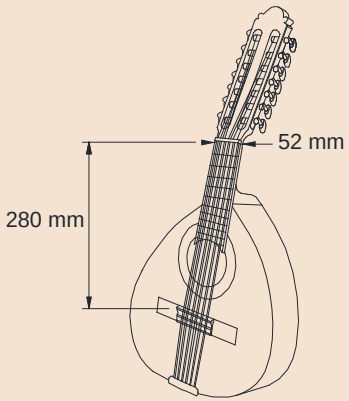

Cuerpo:	**Palosanto de India**
Body:	**Indian Rosewood**
Tapa:	**Cedro macizo Canadá**
Top:	**Solid Canadian cedar**
Mango:	**Cedro**
Neck:	**Cedar**
Diapasón:	**Ebano**
Fingerboard:	**Ebony**
Puente:	**Palosanto**
Bridge:	**Rosewood**
Perfiles:	**Palosanto Doble**
Bindings:	**Double Rosewood**
Clavijero:	**Dorado**
Machine-heads:	**Gold**

OPCIONES: *Tapa de abeto macizo de Alemania. Acabado en brillo o en Mate.*

OPTIONS: Solid German spruce top. Gloss or matte finished.

*Guitarras Artesanas **AZAHAR**, S.L. Camí de Torrent, 36. Apdo. Correos 108. 46960-ALDAYA (Valencia) Spain. Telf. y Fax: 96 150 11 82. Email: azahar@guitarras-azahar.com*

MOD. 141 calvete

WWW.GUITARRAS-AZAHAR.COM

Made in Spain

Azahar
Guitarras Artesanas

BANDURRIA CALVETE MOD. 141

Instrumento variante del laúd y algo más pequeño. Imprescindible para la música tradicional y folclórica, así como en las tunas y orquestas de pulso y púa. Completamente artesanal y hecho en España.

Instrument smaller variant of lute. Essential for traditional and folk music, as well as in the tunas and pulse orchestras. Completely handcrafted in Spain.

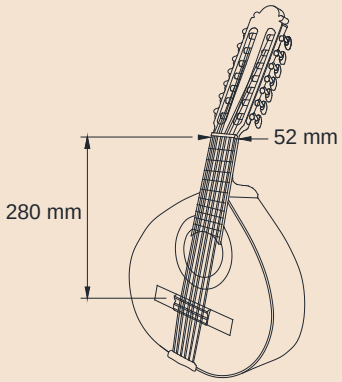

Cuerpo: / Body:	**Palosanto de Rio** / **Rio Rosewood**
Tapa: / Top:	**Cedro macizo Canadá** / **Solid Canadian cedar**
Mango: / Neck:	**Cedro** / **Cedar**
Diapasón: / Fingerboard:	**Ebano** / **Ebony**
Puente: / Bridge:	**Palosanto** / **Rosewood**
Perfiles: / Bindings:	**Palosanto Doble** / **Double Rosewood**
Clavijero: / Machine-heads:	**Dorado** / **Gold**

OPCIONES: *Tapa de abeto macizo de Alemania. Acabado en brillo o en Mate.*

OPTIONS: Solid German spruce top. Gloss or matte finish.

*Guitarras Artesanas **AZAHAR**, S.L. Camí de Torrent, 36. Apdo. Correos 108. 46960-ALDAYA (Valencia) Spain. Telf. y Fax: 96 150 11 82. Email: azahar@guitarras-azahar.com*

Azahar
Guitarras Artesanas

BANDURRIA CALVETE ESPECIAL MOD. 132

Instrumento variante del laúd y algo más pequeño. Imprescindible para la música tradicional y folclórica, así como en las tunas y orquestas de pulso y púa. Completamente artesanal y hecho en España.

Instrument smaller variant of lute. Essential for traditional and folk music, as well as in the tunas and pulse orchestras. Completely handcrafted in Spain.

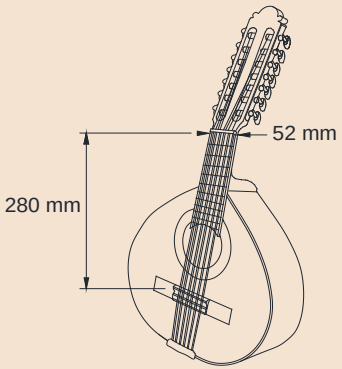

Cuerpo: Body:	**Ciprés macizo de 1ª** Solid cypress
Tapa: Top:	**Abeto macizo Alemán** First quality solid German spruce
Mango: Neck:	**Cedro de Canadá** Canadian Cedar
Diapasón: Fingerboard:	**Ebano** Ebony
Puente: Bridge:	**Palosanto** Rosewood
Perfiles: Bindings:	**Marquetería** Marquetry
Clavijero: Machine-heads:	**Dorado Especial** Special Gold

OPCIONES: *Acabado en brillo o en Mate.*

OPTIONS: Gloss or matte finish.

*Guitarras Artesanas **AZAHAR**, S.L. Camí de Torrent, 36. Apdo. Correos 108. 46960-ALDAYA (Valencia) Spain. Telf. y Fax: 96 150 11 82. Email: azahar@guitarras-azahar.com*

Azahar
Guitarras Artesanas

LAUD MOD. 105

Instrumento tradicional de origen árabe y español, adaptado desde sus orígenes medievales. Imprescindible para la música tradicional y folclórica, así como en las tunas y orquestas de pulso y púa. Completamente artesanal y hecho en España.

Traditional instrument of Arab and Spanish origins, adapted from its medieval beginnings. Essential for traditional and folk music, as well as in the tunas and pulse orchestras. Completely handcrafted in Spain.

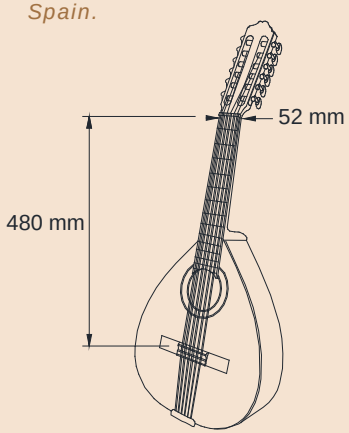

Cuerpo: / Body:	**Nogal Español** / **Spanish Walnut**
Tapa: / Top:	**Cedro macizo** / **Solid Canadian Cedar**
Mango: / Neck:	**Cedro** / **Cedar**
Diapasón: / Fingerboard:	**Palosanto** / **Rosewood**
Puente: / Bridge:	**Palosanto** / **Rosewood**
Perfiles: / Bindings:	**Sicomoro** / **Sycamore**
Clavijero: / Machine-heads:	**Plateado** / **Silver**

OPCIONES: *Tapa de abeto macizo de Alemania. Acabado en brillo o en Mate.*

OPTIONS: Solid German spruce top. Gloss or matte finish.

*Guitarras Artesanas **AZAHAR**, S.L. Camí de Torrent, 36. Apdo. Correos 108. 46960-ALDAYA (Valencia) Spain. Telf. y Fax: 96 150 11 82. Email: azahar@guitarras-azahar.com*

Azahar
Guitarras Artesanas

LAUD CLASICO MOD. 141

Instrumento tradicional de origen árabe y español, adaptado desde sus orígenes medievales. Imprescindible para la música tradicional y folclórica, así como en las tunas y orquestas de pulso y púa. Completamente artesanal y hecho en España.

Traditional instrument of Arab and Spanish origins, adapted from its medieval beginnings. Essential for traditional and folk music, as well as in the tunas and pulse orchestras. Completely handcrafted in Spain.

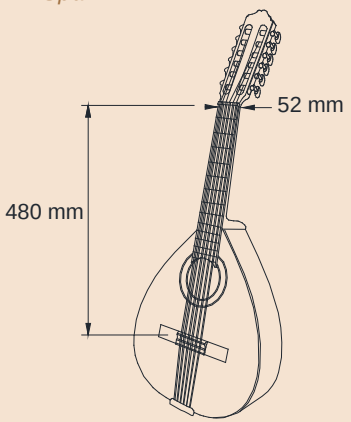

Cuerpo:	**Palosanto**
Body:	**Rosewood**
Tapa:	**Abeto macizo Alemán**
Top:	**Solid German spruce**
Mango:	**Cedro**
Neck:	**Cedar**
Diapasón:	**Ebano**
Fingerboard:	**Ebony**
Puente:	**Palosanto**
Bridge:	**Rosewood**
Perfiles:	**Palosanto Doble**
Bindings:	**Double Rosewood**
Clavijero:	**Dorado**
Machine-heads:	**Gold**

OPCIONES: *Tapa de cedro macizo de Canadá. Acabado en brillo o en Mate.*

OPTIONS: Solid Canadian cedar top. Gloss or matte finish.

*Guitarras Artesanas **AZAHAR**, S.L. Camí de Torrent, 36. Apdo. Correos 108. 46960-ALDAYA (Valencia) Spain. Telf. y Fax: 96 150 11 82. Email: azahar@guitarras-azahar.com*

ACCESORIOS Y COMPLEMENTOS

ACCESORIES AND COMPLEMENTS

Azahar
Guitarras Artesanas

ACCESORIOS

1.- Estuche Guitarra modelo 1
1.- Guitar Case modelo 1

2.- Estuche Guitarra modelo 2
2.- Guitar Case modelo 2

3.- Estuche Guitarra modelo 3
3.- Guitar Case model 3

4.- Estuche Guitarra Cibeles modelo 4
4.- Cibeles guitar case model 4

4.- Fundas colores y funda negra con bolsillos
4.- Color sheats and black sheat with pockets

5.- Cejillas de marqueteria. 3 modelos
5.- Marquetry guitar capo . 3 models

6.- Amplificador ecualizador Fishman PROblend instalado
6.- Installed PREFIX PROBLEND Fishman equalizer amplifier

7.- Amplificador ecualizador Fishman PRESYS blend instalado
7.- Installed PRESYS BLEND Fishman equalizer amplifier

*Guitarras Artesanas **AZAHAR**, S.L. Camí de Torrent, 36. Apdo. Correos 108. 46960-ALDAYA (Valencia) Spain. Telf. y Fax: 96 150 11 82. Email: azahar@guitarras-azahar.com*